RZUT DACHU- INSTALACJA ODGROMOWA/ ELEKTRYCZNA

Skala 1:100

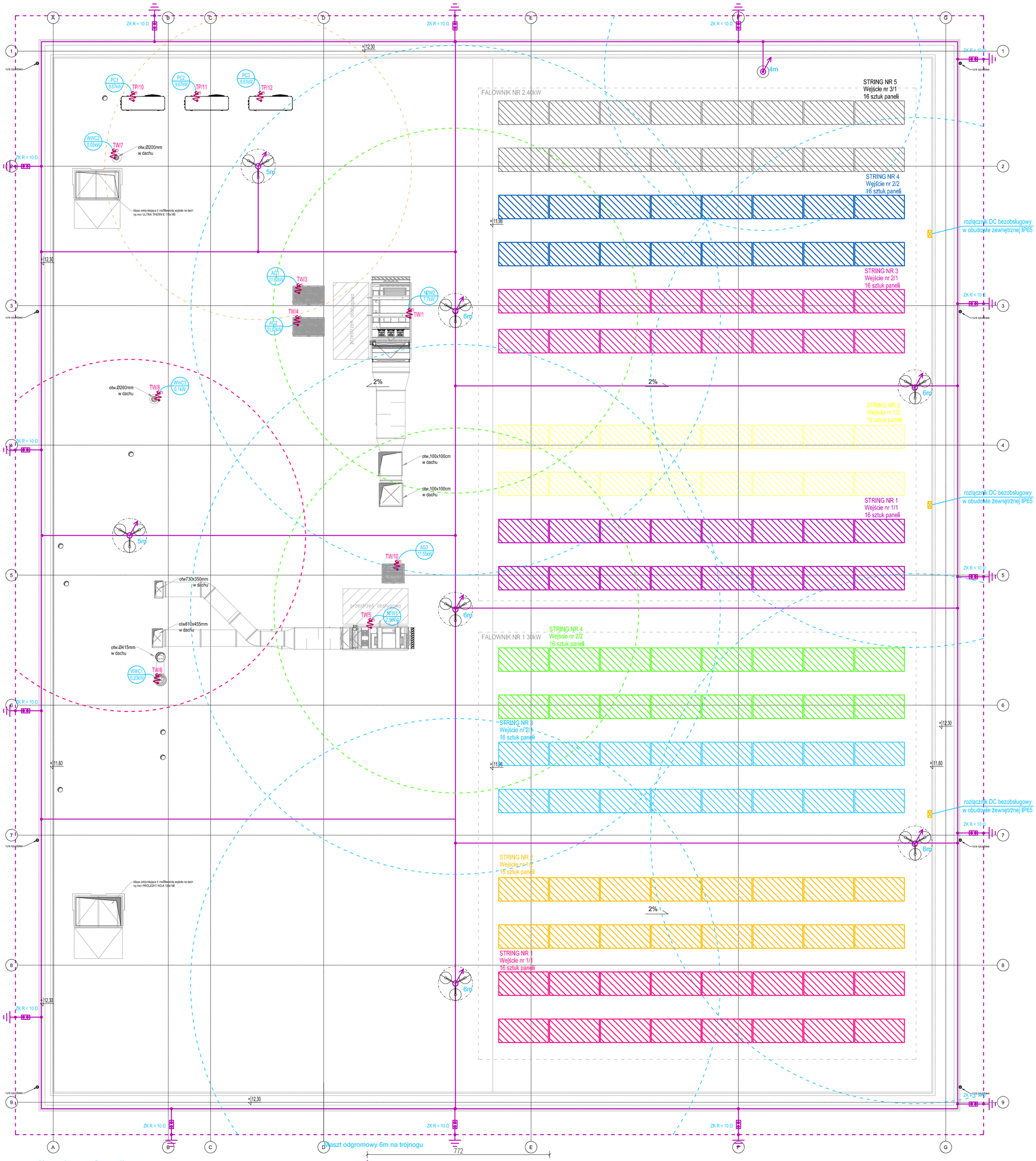

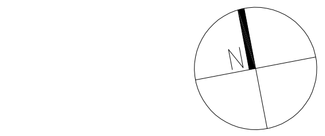

-podstawa betonowa

- maszt odgromowy, iglica odgromowa, montowany do konstrukcji dachu na postawie betonowej, tworzący kąt ochronny nad proj. urządzeniami

Sposób wykonania instalacji odgromowej;
1. Jako uziom instalacji odgromowej zastosować bednarkę Fe/Zn30x4mm, którą należy ułożyć jako otok wokół budynku lub w ławach fundamentowych przed ich zalaniem. Wypusty od otoku do ZK należy wykonać bednarką ocynkowaną.
Połączenia zespawać i odpowiednio zakonserwować.
2. Zwody poziome instalacji odgromowej wykonać drutem DFe/ZN Ø8, łącząc do niego kominy oraz wystające części dachu.
Dla ochrony urządzeń elektrycznych projektuje się iglice odgromowe. Mają one na celu utworzenie strefy ochronnej nad urządzeniami. Zgodnie z PN-EN 62305-3 dla budynku przyjęto kąt ochronny 65°. Należy zachować odstęp izolacyjny zwodów poziomych od urządzeń elektrycznych - w przeciwnym wypadku zastosować rury odgromowe ochronne.
3. Złącza kontrolne znajdować się będą na wysokości 1,2m nad poziomem terenu.
4. Przewody odprowadzające od zwodu poziomego do złącza kontrolnego wykonać drutem DFe/Zn Ø8mm układanym w rurkach odgromowych sztywnych ϕ28 pod tynkiem po zewnętrznych ścianach budynku.
5. Oporność uziomów fundamentowych nie może przekraczać wartości 10 Ω.

- wypust kablowy 3-przewodowy zasilający dane urządzenie według opisu
- wypust kablowy 5-przewodowy zasilający dane urządzenie według opisu

N1W1 2,96kW - centrala wentylacyjna 2,96kW/400V
AG3 11,55kW - jednostka zewnętrzna dla centrali N1W1; 11,55kW/400V
WWC1 0,23kW - wentylator dachowy 0,23kW/230V (praca zblokowana z centralą N1/W1)
WWC2 0,05kW - wentylator dachowy 0,05kW/230V (praca zblokowana z centralą N1/W1)
WWC2 0,1kW - wentylator dachowy 0,1kW/230V (praca zblokowana z centralą N1/W1)
N2W2 7,7kW - centrala wentylacyjna 7,7kW/400V
AG1 21,62kW - jednostka zewnętrzna dla centrali N2W2; 21,62kW/400V
AG2 21,62kW - jednostka zewnętrzna dla centrali N2W2; 21,62kW/400V
PC1 9,67kW - jednostka zewnętrzna pompy ciepła 9,67kW/400V
PC2 9,67kW - jednostka zewnętrzna pompy ciepła 9,67kW/400V
PC3 9,67kW - jednostka zewnętrzna pompy ciepła 9,67kW/400V

UWAGI
1. Przejścia przewodów przez dach należy uszczelnić przeciwwilgociowo.

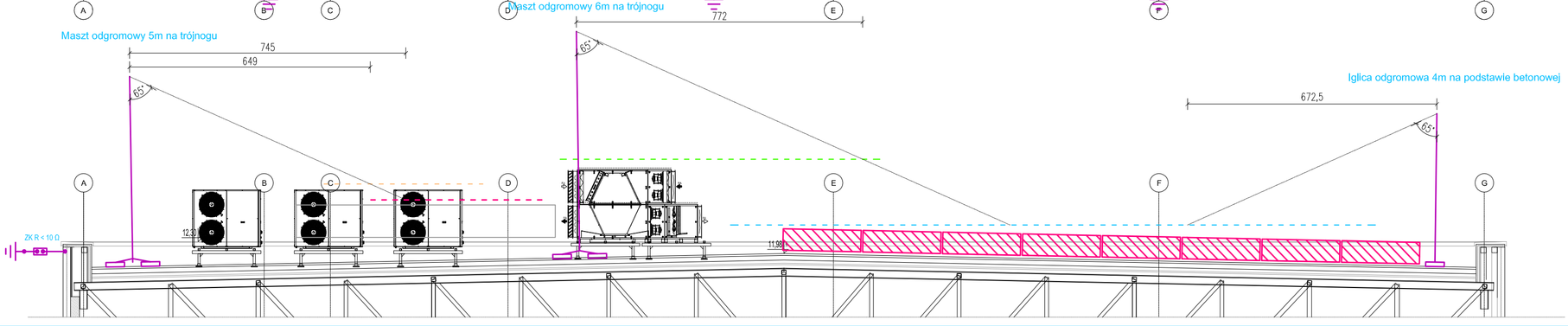

Przedmiotowy projekt (utwór architektoniczny) jest chroniony prawem autorskim zgodnie z Ustawą nr 83 z dnia 04.02.1994 „O prawie autorskim i prawach pokrewnych" (tj. Dz.U. z 2022r., poz.2509).WSZELKIE AUTORSKIE PRAWA OSOBISTE DOT. TEGO PROJEKTU I RYSUNKU NALEŻĄ DO 4IDEA.KAROL SITARSKI.
FIRMA 4IDEA KAROL SITARSKI PRZENOSI NA INWESTORA CAŁOŚĆ MAJĄTKOWYCH PRAW MAJĄTKOWYCH DOT. TEGO PROJEKTU I RYSUNKU

Inwestor:
Gmina Pokrówka
ul. Gminna 18
22-100 Pokrówka

Nazwa Inwestycji:
Budowa budynku szkoły i budynku hali sportowej wraz z infrastrukturą towarzyszącą.

Adres Inwestycji:
msc Okszów, przy ul. Szkolnej
pow. chełmski, woj. lubelskie
Obręb: 0043 Okszów Kolonia
Numery działek ewidencyjnych: 149/1,149/2

4ideA BIURO PROJEKTOWE
Karol Sitarski
ul. Złota 15/U5, 25-015 Kielce,
tel: 510-032-264
e-mail: 4idea@4idea.pl

Faza Projektu:	Projekt techniczny
Temat Rysunku:	Budynek 2- rzut dachu - instalacja odgromowa/elektryczna

Funkcja i zakres	Projektant	Numer Uprawnień	Data	Podpis
Projektant Instalacje elektryczne	mgr inż. Marek Alf	SWK/0096/ PWOE/14	12.2025r.	
Opracowujący Instalacje elektryczne	mgr inż. Iwona Sito	---		
Sprawdzający Instalacje elektryczne	mgr inż. Jarosław Kolera	KI-214/93		
Rew.: 0	Skala: 1:100	Branża: INSTAL. ELEKTRYCZNE	Nr rys: E-09	